ZURRSCHIENEN BESTELLFORMULAR

Zurrschienen LRB, OEM Nissan, quer, Oberflur/Unterflur, lotrecht unter Dachholm

Commercial Vehicle Equipment
Entwicklung – Produktion – Vertrieb

Bitte wählen Sie:

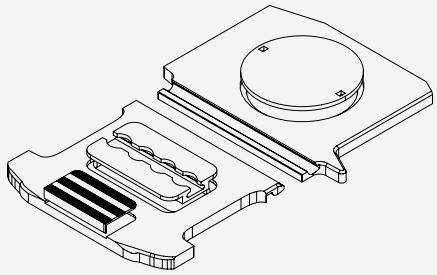

☐ Oberflur

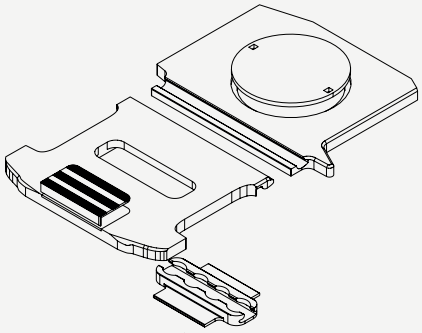

☐ Unterflur

Nissan NV 250 (2019)	L2	CVE Modell (Typ)
RS: 2697		196

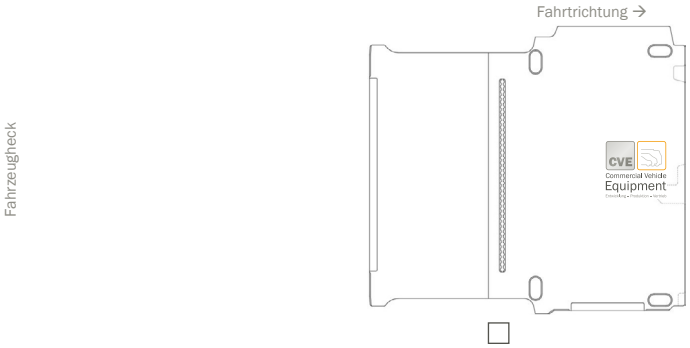

Nissan NV 250 (2019)	L3	CVE Modell (Typ)
RS: 3081		197

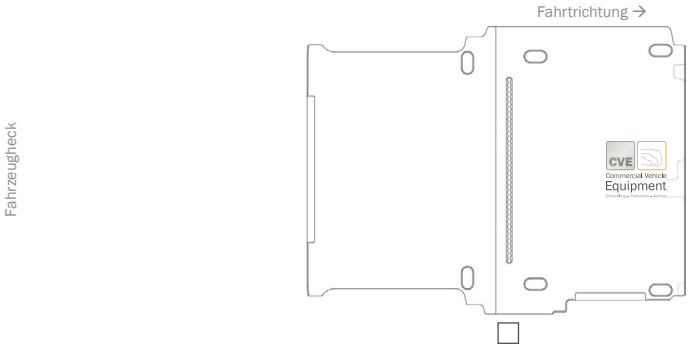

Nissan NV 200	L1	CVE Modell (Typ)
RS: 2725		142

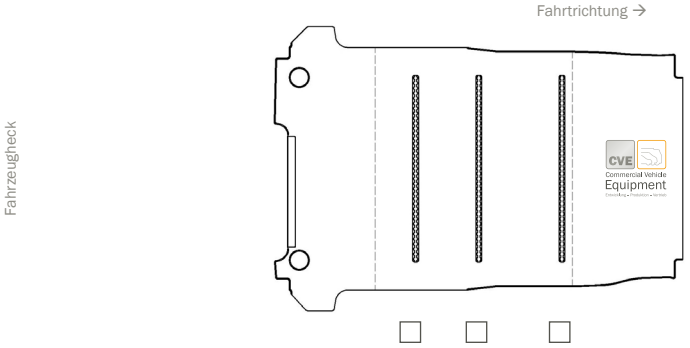

Nissan NV 300 (X82)	L1	CVE Modell (Typ)
RS: 3098		164

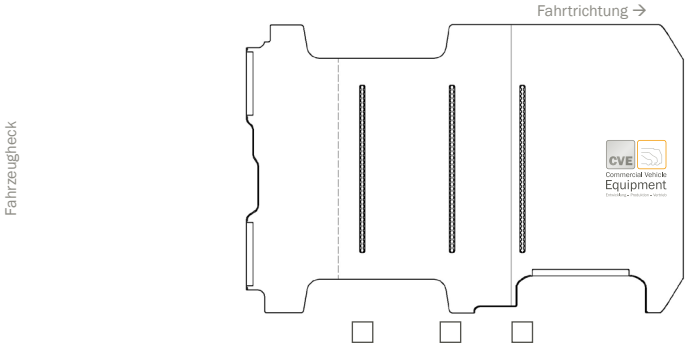

Nissan NV 300 (X82)	L2	CVE Modell (Typ)
RS: 3498		165

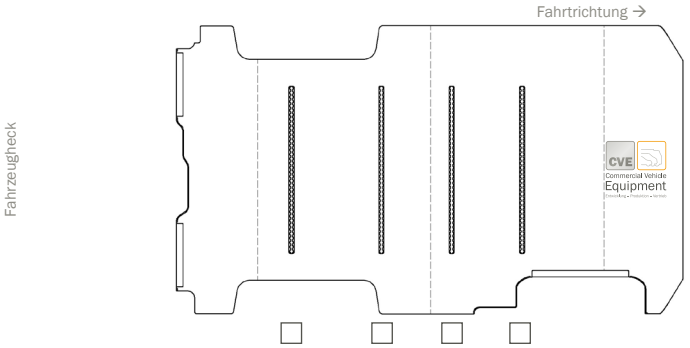

Nissan NV 400	L1	CVE Modell (Typ)
RS: 3182		137

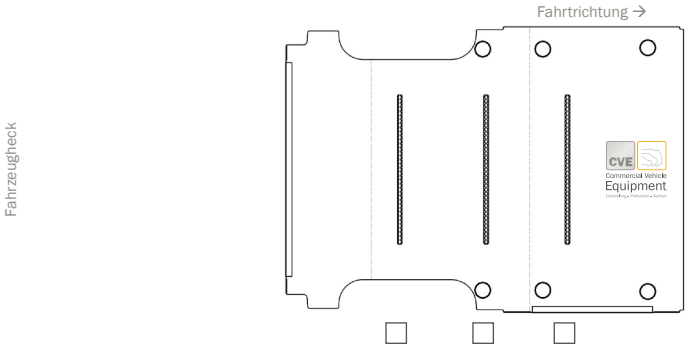

Alle Abbildungen, Grafiken, Zeichnungen, Texte und Medienelemente unterliegen dem Copyright der CVE GmbH & Co. KG, Barntrup.
Jegliche Veröffentlichung oder Nutzung, auch in Auszügen, bedarf der ausdrücklichen Genehmigung der CVE GmbH & Co. KG.

ZURRSCHIENEN BESTELLFORMULAR

Zurrschienen LRB, OEM Nissan, quer, Unterflur/Oberflur, lotrecht unter Dachholm

Commercial Vehicle Equipment
Entwicklung – Produktion – Vertrieb

Nissan NV 400	L2	CVE Modell (Typ)
RS: 3682		138

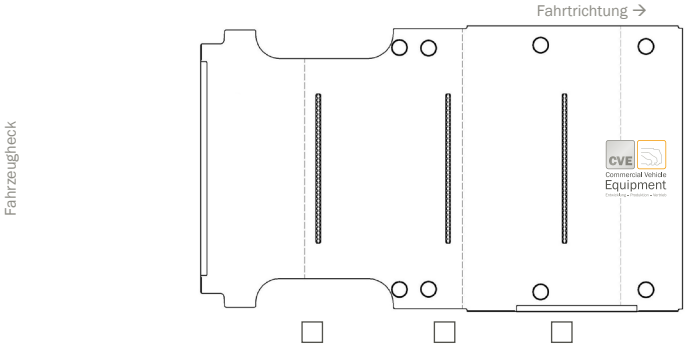

Nissan NV 400	L3	CVE Modell (Typ)
RS: 4332		139

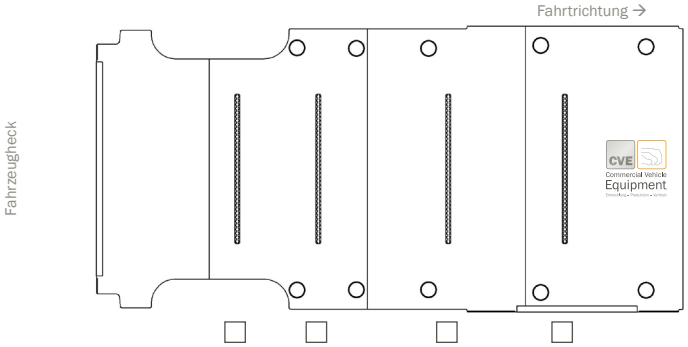

Nissan NV 400	L3	CVE Modell (Typ)
RS: 3682 HA		140

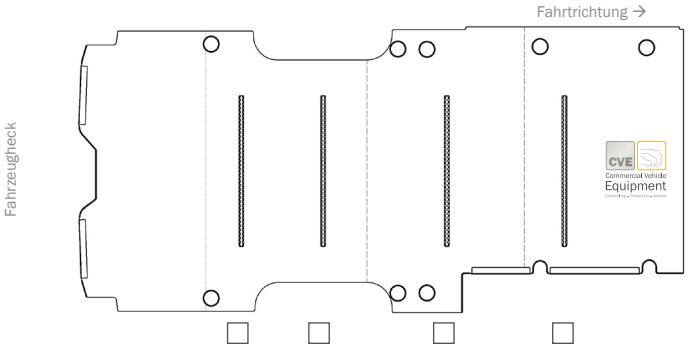

Nissan NV 400	L4	CVE Modell (Typ)
RS: 4332 HA		141

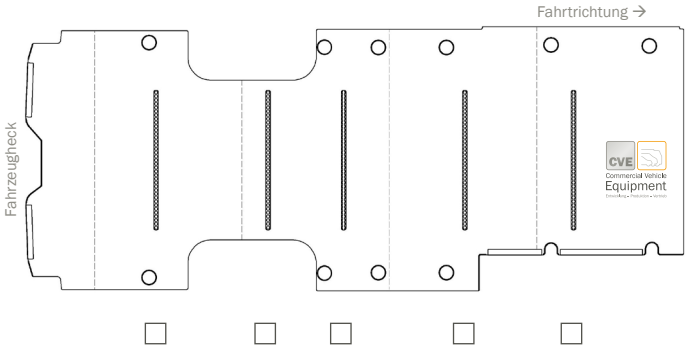

Alle Abbildungen, Grafiken, Zeichnungen, Texte und Medienelemente unterliegen dem Copyright der CVE GmbH & Co. KG, Barntrup.
Jegliche Veröffentlichung oder Nutzung, auch in Auszügen, bedarf der ausdrücklichen Genehmigung der CVE GmbH & Co. KG.

ZURRSCHIENEN BESTELLFORMULAR

Bitte füllen Sie alle Felder vollständig aus.

Commercial Vehicle Equipment
Entwicklung – Produktion – Vertrieb

BESTELLER/IN

Firma

PLZ

Ort

Vor-/Nachname

Telefon

Straße und Hausnummer

E-Mail

PDF SENDEN

PDF DRUCKEN

Commercial Vehicle Equipment
Entwicklung – Produktion – Vertrieb

CVE Commercial Vehicle Equipment GmbH & Co. KG

Am Betonwerk 5
32683 Barntrup
Deutschland / Germany

Tel.: +49 5263 – 900 98 – 0
Fax: +49 5263 – 900 98 – 10

info@cve-kg.de
www.cve-kg.de