Commercial Vehicle Equipment
Entwicklung – Produktion – Vertrieb

MONTAGEANLEITUNG

LADERAUMBODEN (LRB) PRO.VAN MIT KLICK

Um die Montage zu erleichtern, ist der Laderaumboden mehrteilig ausgeführt, die Sperrigkeit wurde verringert und das Handling verbessert (Ein-Mann-Montage). Eine Plattenteilung erfordert eine qualifizierte Plattenverbindung, die den verlegten Boden als eine Platte ohne Absatz nutzen lässt.

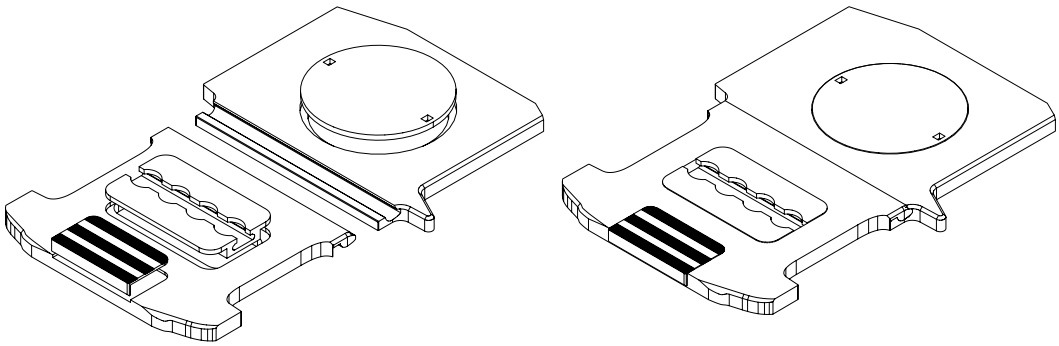

Wir empfehlen folgenden Montageablauf:

1. Alle Profile müssen vor der Montage auf Verunreinigungen geprüft und eventuell gereinigt werden!
2. Evtl. Unebenheiten am Karosserieboden im Bereich des Plattenstoßes sind bei der Montage auszugleichen.
3. Bitte beginnen Sie immer mit der ersten Platte hinter dem Fahrersitz. Diesen Plattenabschnitt einlegen und ausrichten, wobei das von oben offene „Profil-Nutseite“ zum Fahrzeugheck zeigen muss.
4. Den zweiten Plattenabschnitt mit der „Nase-Federseite“ des Profils parallel zum von oben offenem Profil ins Fahrzeug bringen und auf das „offene Profil“ auflegen. Nun die zweite Platte so lange anheben, bis die „Nase“ in das „offene Profil“ hineingleitet. Jetzt das Profil einschieben, über die Kanten ausrichten und eindrehen durch Herablassen des zweiten Plattenabschnittes bis zum Anschlag.
5. Jetzt ergibt sich fallweise noch ein leichter Höhenversatz. Auf Seite der eingelegten Platte geben Sie bitte einen leichten Schlag mit Ihrem Handballen auf diese Plattenseite, damit sich das Profil setzt, die Fuge schließt sich und auch die Höhe ist angeglichen. Der Plattenstoß „sitzt“. Das Profil ist bewusst konstruktiv mit einem „Klemmpunkt“ versehen, der mit Ihrem Handballenschlag überwunden wird und die „satte“ Verbindung herstellt. Bei der Demontage muss dieser „Klemmpunkt“ ebenfalls überwunden werden.
6. Diese Montagepraxis wiederholen Sie bitte, bis der komplette Laderaumboden verlegt ist.
7. ACHTUNG:
   Für die Transportsicherheit ist es unbedingt erforderlich, dass die Laderaumbodenplatte am Boden befestigt wird. Für die Befestigung auf dem lackierten Fahrzeugboden stehen Ihnen mehrere Möglichkeiten zur Verfügung wie Schrauben, Nieten, Klemmen und Kleben. Wir empfehlen das Kleben, da Sie auf diesem Wege den Fahrzeugboden nicht beschädigen. Als geeignetes Produkt hierzu empfehlen wir SIKA Flex 221, wie auch z.B. WÜRTH Klebt + Dichtet. Vergleichbare Produkte anderer Anbieter sind auch zulässig. **Wir empfehlen den Laderaumboden vor der Befestigung probeweise ins Fahrzeug zu legen.**

8. Zur Steigerung der mechanischen Festigkeit wie auch des Feuchteschutzes empfehlen wir gemäß nebenstehendem Bild die Klick-Verbindung zu verleimen.

Leimangabe bei erhöhter Beanspruchung

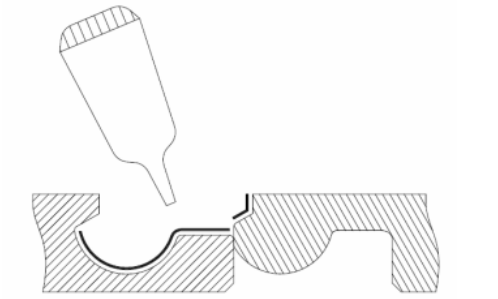

Montage der Winkelschiene (fallweise):

Einige Fahrzeugbodenplattenlösungen bedingen, dass die Aluminium-Winkelschiene im Schiebetürbereich erst nach der Montage der Platten befestigt werden kann. Sollte dies bei Ihrem Fahrzeug der Fall sein, entnehmen Sie bitte das Winkelprofil der Verpackung und legen Sie es in die ausgefräste und passgenaue „Tasche“ am Boden ein. Schrauben Sie das Winkelprofil mit den beigelegten Schrauben am Laderaumboden fest. Die Winkelprofile werden Ihnen eine lange Nutzungsdauer an der besonders belasteten und gefährdeten Einstiegsstelle bieten. Ihr Fahrzeugboden ist nun komplett montiert.

VIDEO

Schauen Sie sich auch unsere Montagevideos im Internet an:

www.cve-kg.de/montagehinweise

WICHTIG

Alle vorab genannten Aussagen sind als Hilfestellung zu verstehen und sind unverbindlich. Unsere Hinweise begründen keinen Haftungsanspruch gegen unser Unternehmen. Jeder Monteur ist aufgefordert, unbedingt in jedem Einzelfall – auch unter Berücksichtigung der individuellen Rahmenbedingungen – sein Vorgehen auf Arbeitsgüte und Effektivität zu prüfen.